HÜDIG®

Absenkanlagen • Beregnungsanlagen
Technik für den Umweltschutz

Spülpumpen
Jetting Pumps
Pompes de Lancage

Ersatzteilliste
Spare Parts List
Liste des pieces de rechange

RABANAP
23 rue du Général Leclerc
91160 Ballainvilliers
Email: rabanap@rabanap.fr
Téléphone: +33 (0)1 69 09 34 50
Télécopie: +33 (0)1 64 48 73 00

Typ: Type: Type:	HC 170/00
Bau-Nr.: Serial-No.: No. de Série :	
Gültig ab Bau-Nr.: Valid from serial-No. Valide de No. de série :	18 083
Art.-Nr.	072 295.00

HÜDIG®
GmbH & Co. KG
*Absenkanlagen * Beregnungsanlagen*
Technik für den Umweltschutz
Heinrich-Hüdig-Str. 2
D-29227 Celle
Tel. 05141 / 88 45 – 0
Fax 05141 / 8 69 18
e-mail info@huedig.de

HÜDIG® GmbH & Co.KG

*Absenkanlagen * Beregnungsanlagen*
Technik für den Umweltschutz

GB

Declaration of Conformity

according to Directive 98/37/EU

We **HÜDIG GmbH & Co. KG**
Heinrich-Hüdig-Str. 2, 29227 Celle, Germany

declare under our sole responsibility that the products

Jetting Pump HC 160/00, HC 165/00, HC 170/00, HC 180/00, HC 180/05, HC 181/00, HC 182/00, HC 185/00, HC 186/00

to which this declaration relates corresponds to the relevant basic safety and health requirements of the Directive 98/37/EU, and to the requirements of the other relevant Directives:

For the relevant implementation of the safety and health requirements mentioned in the Directives, the following standard(s) and/or technical specification(s) has (have) been respected:

EN 294

Celle, 07.05.2001

(Name, function and signature of the authorized person)
Dipl. Ing. H.-G. Clauß
Director

HÜDIG®	**Ersatzteilliste Spare Parts List** **Liste des Pieces de Rechange**	Art.-Nr.· Part No.· No. de Part **E 072 295.00**
	Baugruppe: Spülpumpe Assembly: Jetting pump Série: Pompes de lancage	Seite page pagé 1/2

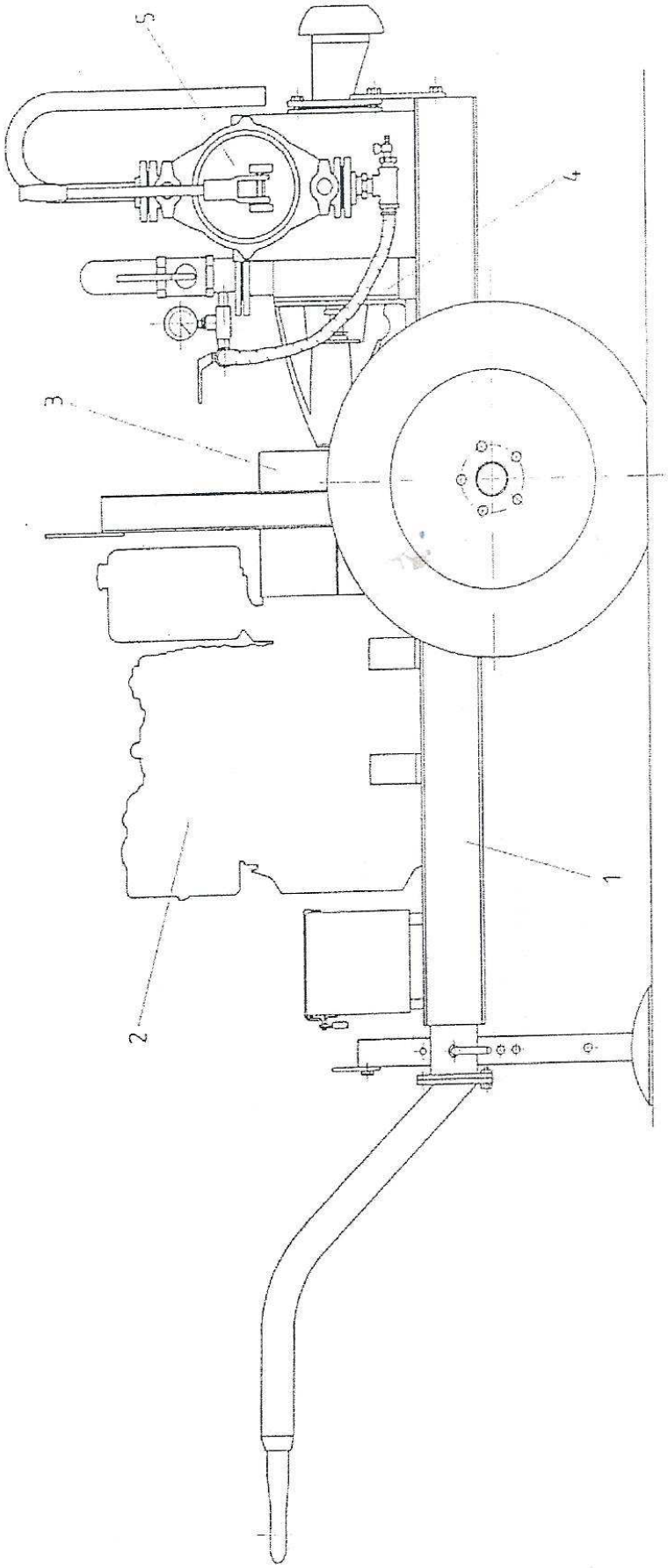

HÜDIG®

Ersatzteilliste Spare Parts List
Liste des Pieces de Rechange

Baugruppe: Spülpumpe
Assembly: Jetting pump
Série: Pompes de lancage

Art.-Nr. · Part No. · No. de Part.
E 072 295.00

Pos. Item Part	Anz. Qty. Qté.	Art.-Nr. Order Nr. No. De Comm.	Beschreibung	Description	Déscription
1	1	107 145.00	Fahrgestell kpl.	chassis cpl.	châssis cpl.
2	1	107 146.02	Dieselmotor	Diesel engine	moteur Diesel
3	1	107 147.02	Kupplung kpl.	coupling cpl.	embryage cpl.
4	1	107 149.00	Pumpe kpl.	pump cpl.	pompe
5	1	071 955.02	Handmembranpumpe kpl.	manuel diaphragm pumps cpl.	pompe á diaphragme manuelle

HÜDIG GmbH & Co. KG Absenk- und Beregnungsanlagen D-29227 Celle Tel. (05141) 88 45-0 Fax (05141) 8 69 18

HÜDIG®

Ersatzteilliste Spare Parts List
Liste des Pieces de Rechange

Art.-Nr.· Part No.· No. de Part
E 107 145.00

Baugruppe: Fahrgestell kpl.
Assembly: chassis cpl.
Série: châssis cpl.

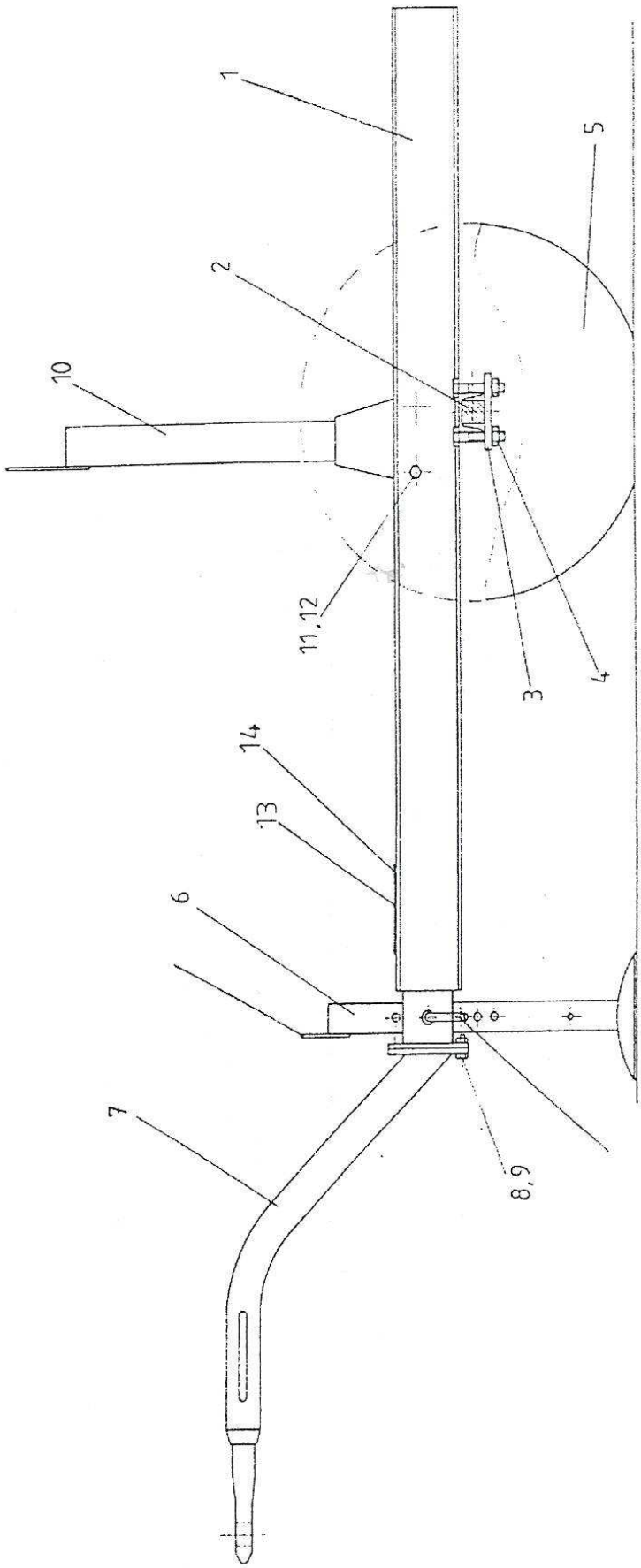

HÜDIG®

Ersatzteilliste Spare Parts List
Liste des Pieces de Rechange

Baugruppe: Fahrgestell kpl.
Assembly: chassis cpl.
Série: châssis cpl.

Art.-Nr. · Part No. · No. de Part .
E 107 145.00

Pos. Item Part	Anz. Qty. Qté.	Art.-Nr. Order Nr. No. De Comm.	Beschreibung	Description	Déscription
1	1	107 251.00	Rahmen	chassis	châssis.
2	1	404 184.00	Laufachse	running axle	essieu trainé
3	2	818 376.00	Achslasche.	bracket	eclisse
4	4	837 936.10	Skt.-Mutter	hex. nut	ecrou à six pans
5	2	100 595.00	Rad	wheel	roue
6	1	106 707.10	Stützfuß kpl.	support leg cpl.	support à pied
7	1	107 691.10	Zugdeichsel	tow bar	timon de remarque
8	4	837 831.10	Skt.-Schraube	hex. head screw	vis hexagonale
9	4	834 996.10	Skt.-Mutter	hex. nut	ecrou à six pans
10	1	107 258.00	Transportbügel	trailer traverse	cadre de levage
11	4	837 829.10	Skt.-Schraube	hex. head screw	vis hexagonale
12	4	837 934.10	Skt.-Mutter	hex. nut	ecrou à six pans
13	1	107 373.00	Typenschild	type plate	plaque signaletique
14	4	838 545.00	Blindniet	blind rivet	rivet aveuglie

HÜDIG GmbH & Co. KG Absenk- und Beregnungsanlagen D-29227 Celle Tel. (05141) 88 45-0 Fax (05141) 8 69 18

HÜDIG®	ERSATZTEILLISTE SPARE PARTS LIST LISTE DES PIECES DE RECHANGE		Art.-Nr. • Part No. • No. de Part E 107 146.02	
	Baugruppe: Dieselmotor kpl. Assembly: diesel engine cpl. Série: diesel miteur cpl.	HC 170	Blatt • page • pagé	1
			Gültig ab Bau-Nr. Valid from serial-No. Valide de No. de série	

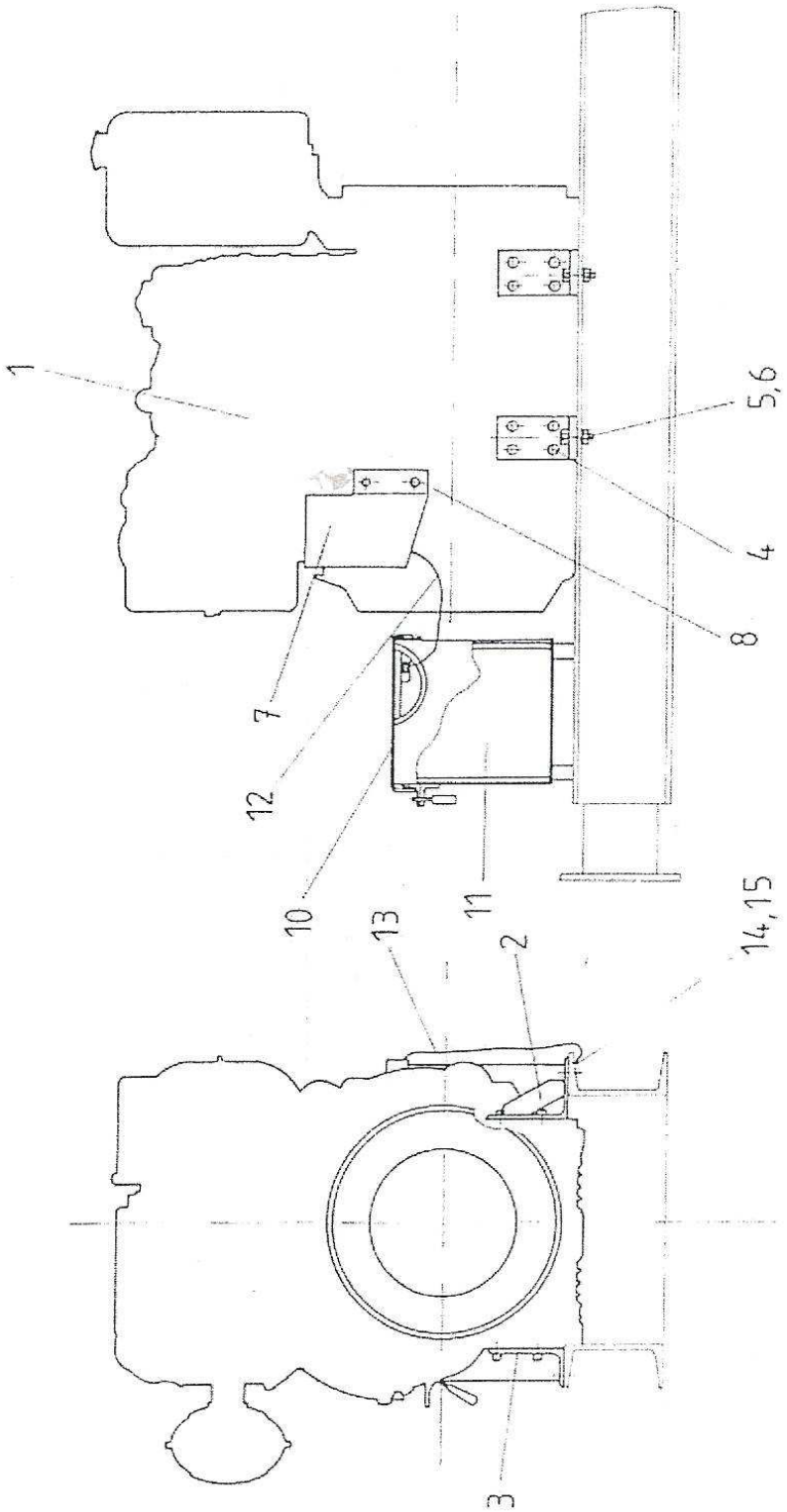

HÜDIG GmbH & Co. KG • Absenk- und Beregnungsanlagen • D-29227 Celle • Tel. (05141) 88 45-0 • Fax (05141) 8 69 18

HÜDIG®

ERSATZTEILLISTE SPARE PARTS LIST
LISTE DES PIECES DE RECHANGE

Baugruppe: Dieselmotor kpl.
Assembly: diesel engine cpl.
Série: diesel miteur cpl.

HC 170

Art.-Nr. • Part No. • No. de Part
E 107 146.02

Blatt • page • pagé 2

Gültig ab Bau-Nr.
Valid from serial-No.
Valide de No. de série

Pos. Item Part	Anz. Qty. Qté.	Beschreibung	Description	Déscription	Code	Art.-Nr. Order-No. No. de comm.
1	1	Dieselmotor	diesel engine	diesel moteur		400 770.90
2	2	Motorfuß links	mounting feet left	pied de montage gauche		107 263.00
3	2	Motorfuß rechts	mounting feet right	pied de montage droite		107 262.00
4	16	Zyl.-Schraube	hex. socket head cap screw	vis à tête cylindrique		837 887.10
5	4	Skt.-Schraube	hex screw	vis à six pan		837 831.01
6	4	Skt.-Mutter	hex nut	ecrou hex		837 934.01
7	1	Schutzhaube	protection cover	protection de		107 139.00
8	2	Skt.-.-Schraube	hex screw	vis à six pans		837 862.00
9	1	Motorenöl	oil for engine	huile pour moteur		400 012.00
10	1	Batteriekasten kpl.	battery case cpl.	caisse de batterié cpl.		106 516.00
11	1	Batterie	storage battery	battérie d´accumulateur		850 002.00
12	1	Batterie-Plus-Kabel	positive cable	cable positif		850.007.50
13	1	Batterie-Minus-Kabel	negative cable	cable negatif		850 012.34
14	1	Skt.-Schraube	hex screw	vis à six pans		837 821.10
15	1	Skt.-Mutter	hex nut	écrou hex.		837 932.10

HÜDIG GmbH & Co. KG • Absenk- und Beregnungsanlagen • D-29227 Celle • Tel. (05141) 88 45-0 • Fax (05141) 8 69 18

HÜDIG®	ERSATZTEILLISTE SPARE PARTS LIST LISTE DES PIECES DE RECHANGE		Art.-Nr. • Part No. • No. de Part E 107 147.02	
	Baugruppe: Kupplung kpl. Assembly: Coupling cpl. Série: Embrayage cpl.	HC 170/00	Blatt • page • pagé	1
			Gültig ab Bau-Nr. Valid from serial-No. Valide de No. de série	18083

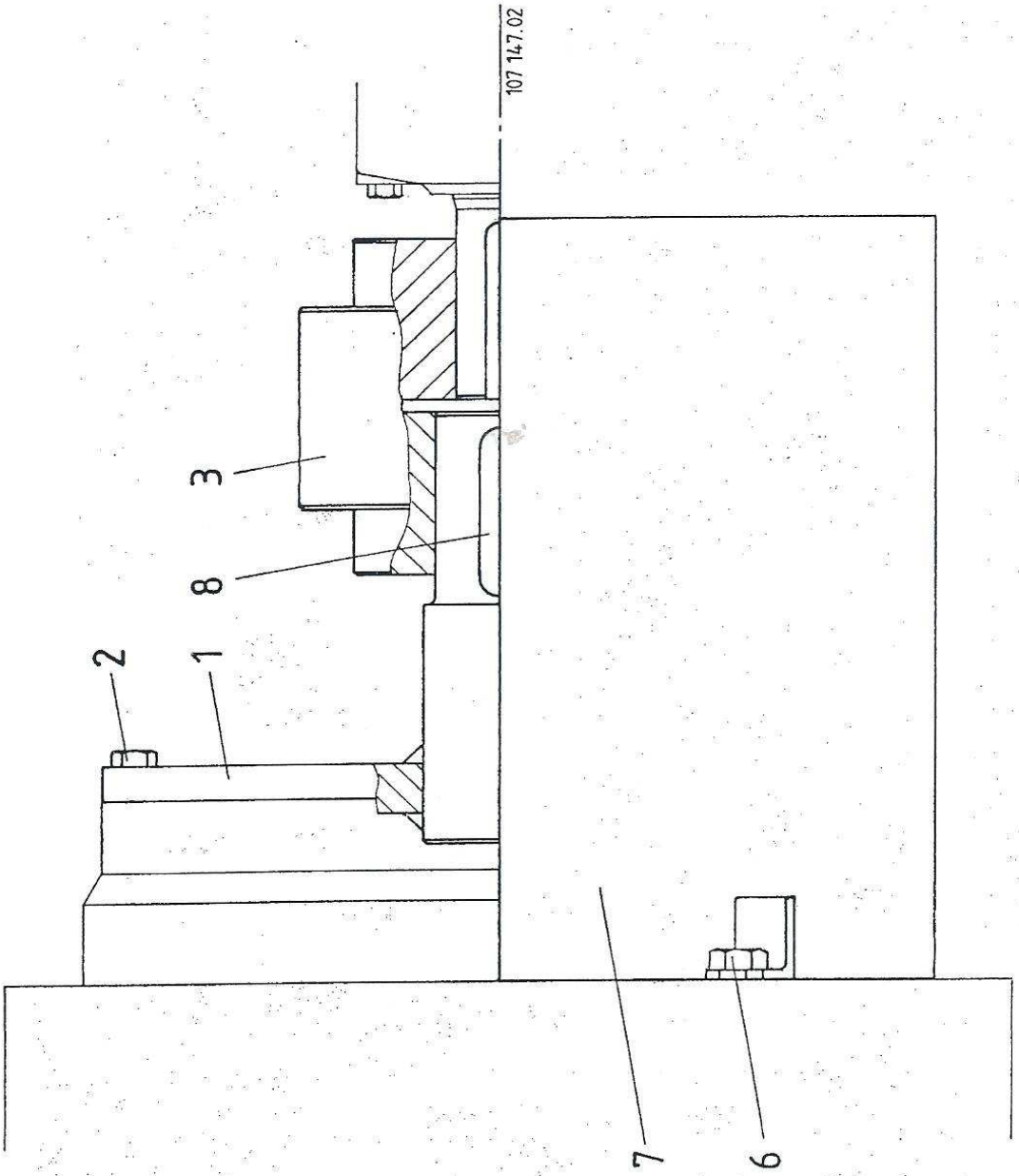

HÜDIG GmbH & Co. KG • Absenk- und Beregnungsanlagen • D-29227 Celle • Tel. (05141) 88 45-0 • Fax (05141) 8 69 18

HÜDIG®

ERSATZTEILLISTE SPARE PARTS LIST
LISTE DES PIECES DE RECHANGE

Baugruppe: Kupplung kpl.
Assembly: Coupling cpl.
Série: Embrayage cpl.

HC 170/00

Art.-Nr. • Part No. • No. de Part
E 107 147.02

Blatt • page • pagé 2

Gültig ab Bau-Nr.
Valid from serial-No.
Valide de No. de série 18083

Pos. Item Part	Anz. Qty. Qté.	Beschreibung	Description	Déscription	Code	Art.-Nr. Order-No. No. de comm.
1	1	Schwungradscheibe	flywheel disc	disque centrifuge		116 114.00
2	6	Skt.-Schraube	hex. screw	vis à six pans		837 822.10
3	1	Flexible Kupplung	flexible coupling	embrayage flexible		401 450.00
6	1	Kupplungsschutz kpl.	coupling protection cpl.	protection d´embrayage cpl.		107 137.00
7	1	Skt.-Schraube	hex. screw	vis à six pans		837 824.10
8	1	Passfeder	key	clavette		838 451.00

HÜDIG GmbH & Co. KG • Absenk- und Beregnungsanlagen • D-29227 Celle • Tel. (05141) 88 45-0 • Fax (05141) 8 69 18

HÜDIG®	ERSATZTEILLISTE SPARE PARTS LIST LISTE DES PIECES DE RECHANGE		Art.-Nr. • Part No. • No. de Part E 107 149.00	
	Baugruppe: Wasserpumpe kpl. Assembly: Waterpump Série: Pompe à eau	HC 170	Blatt • page • pagé	1
			Gültig ab Bau-Nr. Valid from serial-No. Valide de No. de série	

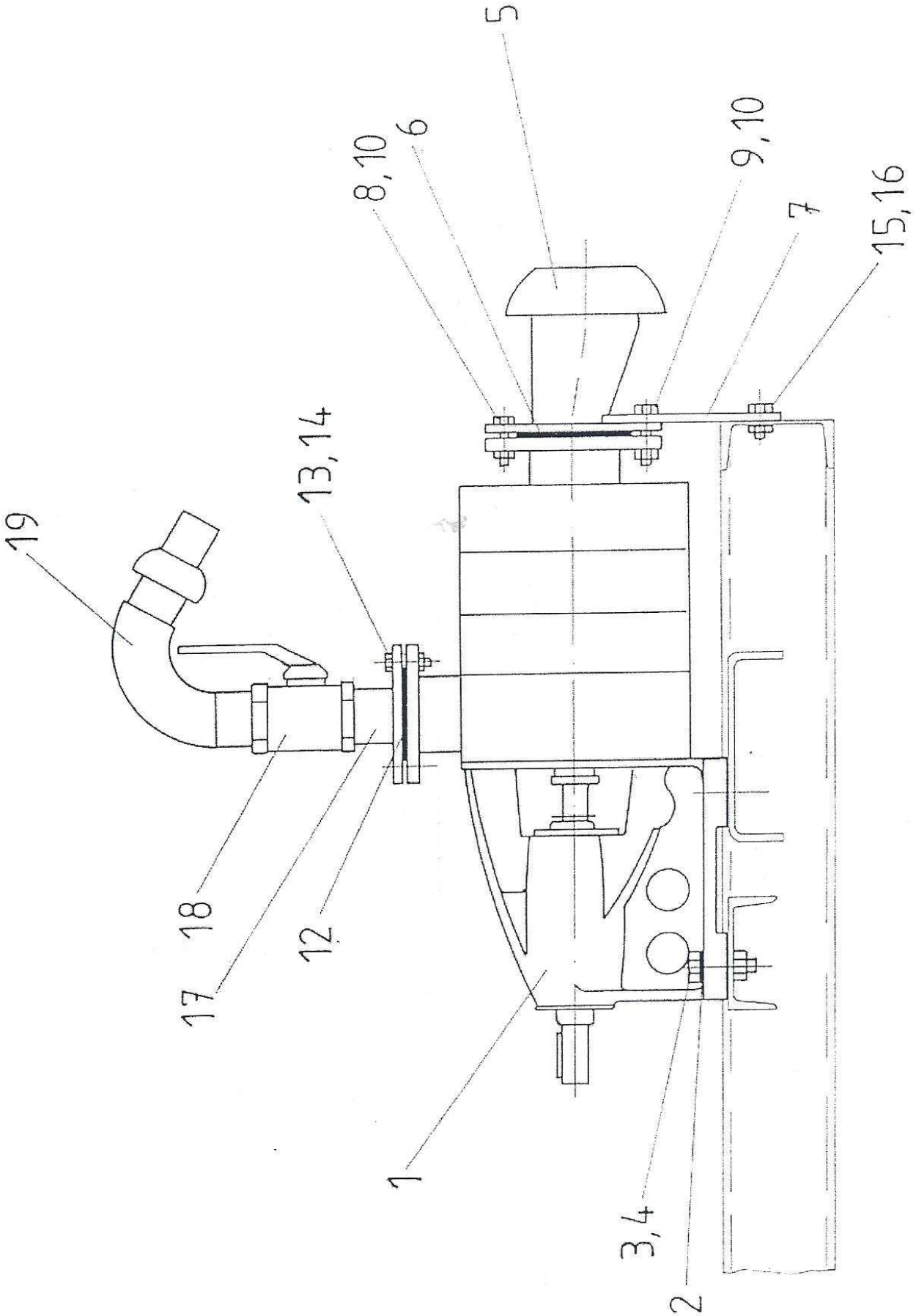

HÜDIG GmbH & Co. KG • Absenk- und Beregnungsanlagen • D-29227 Celle • Tel. (05141) 88 45-0 • Fax (05141) 8 69 18

HÜDIG®

ERSATZTEILLISTE SPARE PARTS LIST
LISTE DES PIECES DE RECHANGE

Baugruppe: Wasserpumpe kpl.
Assembly: Waterpump
Série: Pompe à eau

HC 170

Art.-Nr. • Part No. • No. de Part
E 107 149.00

Blatt • page • pagé 2

Gültig ab Bau-Nr.
Valid from serial-No.
Valide de No. de série

Pos. Item Part	Anz. Qty. Qté.	Beschreibung	Description	Déscription	Code	Art.-Nr. Order-No. No. de comm.
1	1	Kreiselpumpe	centrifugal pump	pompe à succion		406 177.00
2	4	Scheibe	washer	rondelle		834 255.10
3	4	Skt.-Schraube	hex. screw	vis à six pans		837 845.10
4	4	Skt.-Mutter	hex. nut	ècrou hex.		837 936.10
5	1	Saugstutzen	suction inlet cpl.	buse d`aspiration		071 952.11
6	1	Dichtung	gasket	joint		832 933.40
7	1	Stützstrebe	support	appui		107 268.00
8	3	Skt.-Schraube	hex.screw	vis à six pans		837 845.10
9	1	Skt.-Schraube	hex.screw	vis à six pans		837 769.10
10	4	Skt.-Mutter	hex.nut	ècrou hex.		837 936.10
12	1	Dichtung	gasket	joint		832 931.40
13	4	Skt.-Schraube	hex.screw	vis à six pans		837 769.10
14	4	Skt.-Mutter	hex.nut	ècrou hex.		837 936.10
15	1	Skt.-Schraube	hex.screw	vis à six pans		837 829.10
16	1	Skt.-Mutter	hex.nut	ècrou hex.		837 934.10
17	1	Druckstutzen	pression slud	tubalure de pression		107 431.00
18	1	Kugelhahn	ball valve	robinet de bille		837 583.00
19	1	Druckbogen	pressure bend	coude à pression		038 012.00

HÜDIG GmbH & Co. KG • Absenk- und Beregnungsanlagen • D-29227 Celle • Tel. (05141) 88 45-0 • Fax (05141) 8 69 18

HÜDIG®	ERSATZTEILLISTE SPARE PARTS LIST LISTE DES PIECES DE RECHANGE		Art.-Nr. • Part No. • No. de Part E 406 177.00	
	Baugruppe: Kreiselpumpe Assembly: centriugal pump Série: Pomp à succion	HC 910/481	Blatt • page • pagé	1
			Gültig ab Bau-Nr. Valid from serial-No. Valide de No. de série	

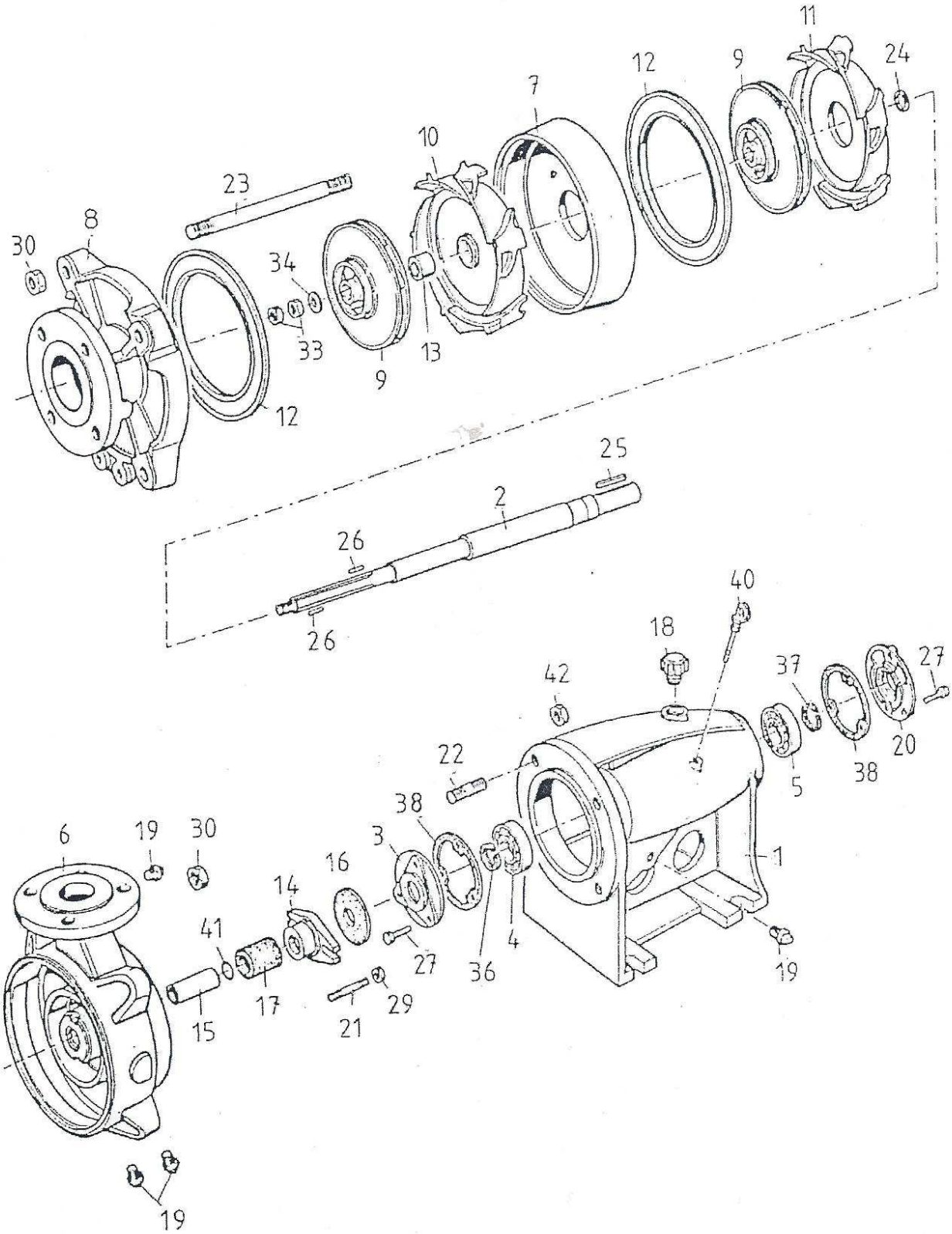

HÜDIG GmbH & Co. KG • Absenk- und Beregnungsanlagen • D-29227 Celle • Tel. (05141) 88 45-0 • Fax (05141) 8 69 18

St. 01

Pos. Item Part	Anz. Qty. Qté.	Beschreibung	Description	Déscription	Code	Art.-Nr. Order-No. No. de comm.
1	1	Lagerstuhl	bearing pedestal	palier		881 050.00
2	1	Welle	shaft	arbre		881 053.00
3	1	Lagerdeckel	bearing cover	couvercle de palier		881 057.00
4	1	Wälzlager	ball bearing	roulement à billes		
5	1	Wälzlager	ball bearing	roulement à billes		
6	1	Gehäuse	volute casing	volute		881 058.00
7	1	Stufengehäuse	stage casing	carter de difuseur		881 061.00
8	1	Deckel	cover	couvercle d' aspiration		881 064.00
9	4	Laufrad	impeller	roue		881 067.00
10	3	Diffusor	diffuser	diffuseur		881 070.00
11	1	Diffusor	diffuser	diffuseur		881 073.00
12	4	Spaltring	wear ring	bague d'ecartement		881 076.00
13	3	Distanzhülse	spacer	douille d'ecartement		881 078.00
14	1	Stopfbuchsbrille	gland	fouloir		881 080.00
15	1	Gleitlager	slide bearing	pallier de glissement		881 082.00
16	1	Spritzring	water thrower	déflecteur		881 084.00
17	1	Stopfbuchspackung	gland packing	garniture de presse-e´toupe		881 096.00
18	1	Öl-Einfüllstutzen	oil filling tap	bouchon remplissage huile		881 098.00
19	4	Verschlußschraube	plug	bouchon		833 193.10
20	1	Lagerdeckel	bearing cover	couvercle de palier		881 055.00
21	2	Stiftschraube	stud bolt	boulon fileté		
22	4	Stiftschraube	stud bolt	boulon fileté		
23	4	Stiftschraube	stud bolt	boulon fileté		881 088.00
24	1	Scheibe	washer	rondelle		
25	1	Paßfeder	key	clavette		

HÜDIG®

ERSATZTEILLISTE SPARE PARTS LIST
LISTE DES PIECES DE RECHANGE

Baugruppe: Kreiselpumpe
Assembly: centriugal pump
Série: Pomp à succion

HC 910/481

Art.-Nr. • Part No. • No. de Part
E 406 177.00

Blatt • page • pagé 2

Gültig ab Bau-Nr.
Valid from serial-No.
Valide de No. de série

Rev.-St. 01

HÜDIG®

ERSATZTEILLISTE SPARE PARTS LIST
LISTE DES PIECES DE RECHANGE

Baugruppe: Kreiselpumpe
Assembly: centriugal pump
Série: Pomp à succion

HC 910/481

Art.-Nr. • Part No. • No. de Part
E 406 177.00

Blatt • page • pagé 3

Gültig ab Bau-Nr.
Valid from serial-No.
Valide de No. de série

Pos. Item Part	Anz. Qty. Qté.	Beschreibung	Description	Déscription	Code	Art.-Nr. Order-No. No. de comm.
26	3	Paßfeder	stud bolt	clavette		881 090.00
27	3	Skt.-Schraube	hex. screw	vis à tête hex.		
29	2	Skt.-Mutter	hex. nut	ecrou hex.		
30	8	Skt.-Mutter	hex. nut	ecrou hex.		
33	1	Laufradmutter	impeller nut	ècrou de rou		
34	1	Scheibe	washer	rondelle plate		
36	1	Wellendichtring	shaft seal ring	joint mécanique		
37	1	Wellendichtring	shaft seal ring	joint mécanique		
38	2	Flachdichtung	gasket	joint plan		881 092.00
40	1	Ölmeßstab	oil dip stich	jauge d'huile		881 094.00
41	1	O-Ring	o-ring	anneau torique		
42		Skt.-Schraube	hex screw	vis á six pans		

HÜDIG GmbH & Co. KG • Absenk- und Beregnungsanlagen • D-29227 Celle • Tel. (05141) 88 45-0 • Fax (05141) 8 69 18

HÜDIG®	**Ersatzteilliste Spare Parts List** **Liste des Pieces de Rechange**	Art.-Nr.· Part No.· No. de Part **E 071 955.02**
	Baugruppe: Handmembranpumpe kpl. Assembly: manuel diaphragm pumps cpl. Série: pompe á diaphragme manuelle	Seite page pagé 1/2

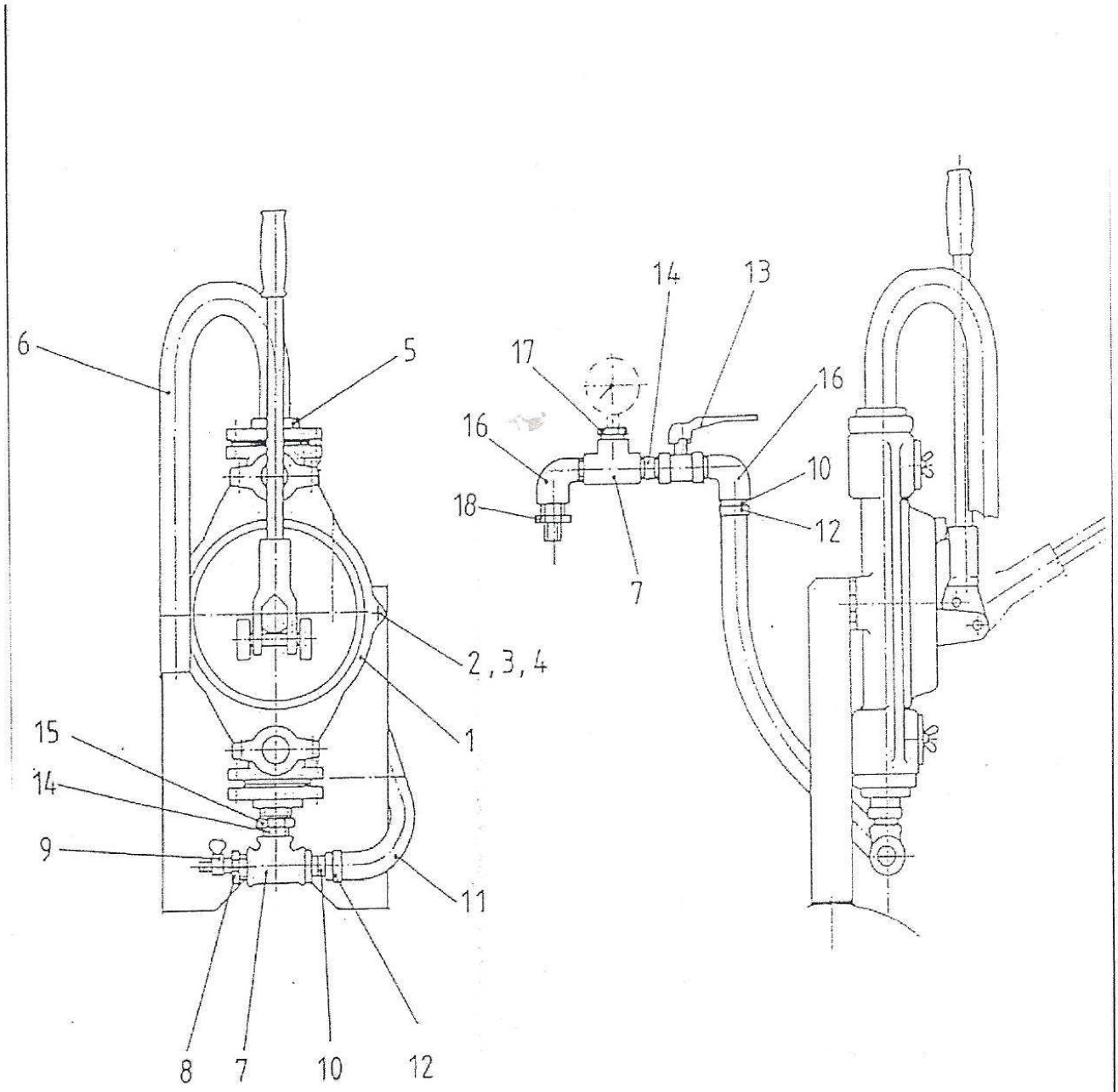

HÜDIG®

Ersatzteilliste Spare Parts List
Liste des Pieces de Rechange

Baugruppe: Handmembranpumpe kpl.
Assembly: manuel diaphragm pumps cpl.
Série: pompe á diaphragme manuelle

Art.-Nr.: Part No.: No. de Part.
E 071 955.02

Pos. Item Part	Anz. Qty. Qté.	Art.-Nr. Order Nr. No. De Comm.	Beschreibung	Description	Déscription
1	1	836 480.02	Handmembranpumpe	manuel diaphragm pumps	pompe á diaphragme manuelle
2	2	837 826.10	Skt.-Schraube	hex. head screw	vis hexagonale
3	2	834 252.10	Scheibe	washer	rondelle
4	2	837 933.10	Skt.-Mutter	hex. nut	ecrou à six pans
5	1	833 338.10	Reduzierstück	reducer	reducteur
6	1	836 521.00	Überlaufbogen	overflow bend	raccord-T
7	2	833 095:10	T-Stück	field tee	raccordenT
8	1	833 318.10	Reduzierstück	reducer	reducteur
9	1	840 043.00	Schlauchhahn	hose tap	robinet
10	2	037 061.00	Gewindetülle	threaded nozzle	embout à filet
11	1	021 007.00	Armorvinschlauch	plastic gum hose “Armorvin”	flexibleenArmorvin
12	2	027 012.00	Schlauchschelle	hose clamp	bride de serrage
13	1	837 579.00	Kugelhahn	ball valve	robinet à bille
14	2	837 325.10	Doppelnippel	nipple union	mamelon
15	1	833 337.10	Reduzierstück	reducer	reducteur
16	2	833 025.10	Winkel	elbow	coude
17	1	833 316.10	Reduzierstück	reducer	reducteur
18	1	833 382.10	Doppelnippel	nipple union	mamelon

HÜDIG GmbH & Co. KG Absenk- und Beregnungsanlagen D-29227 Celle Tel. (05141) 88 45-0 Fax (05141) 8 69 18